FEDERAL SIGNAL VAMA

L500R

LINTERNA PROFESIONAL RECARGABLE DE CARGA RÁPIDA (batería Niquel MetalHidruro)
FAST CHARGING RECHARGEABLE FLASHLIGHT (Nickel Metal Hydride battery)

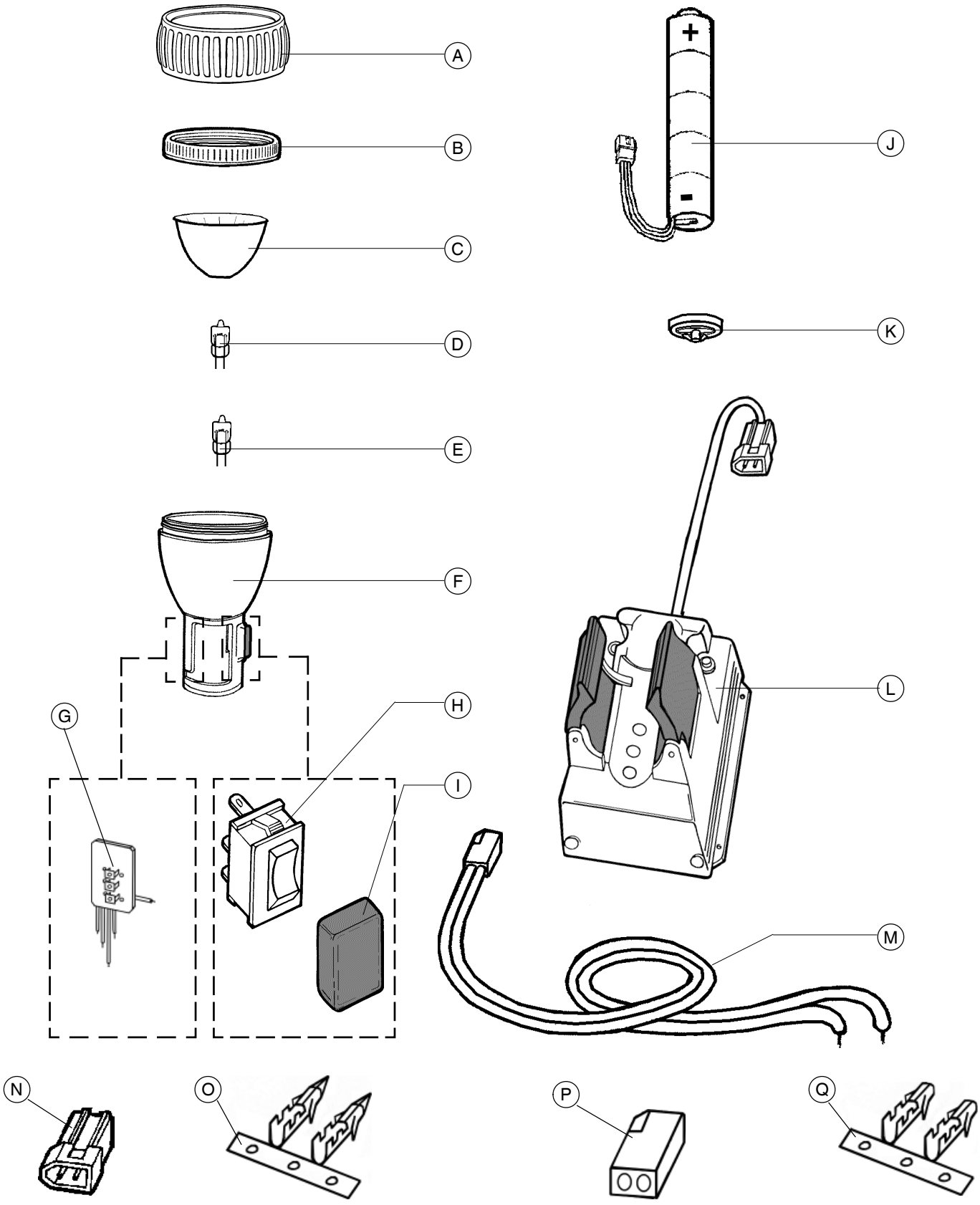

L500R

LINTERNA PROFESIONAL RECARGABLE DE CARGA RÁPIDA (batería Niquel MetalHidruro)
FAST CHARGING RECHARGEABLE FLASHLIGHT (Nickel Metal Hydride battery)

Item N.	Descripción / *Description*	Ref.	Cant. / *Qty.*
A	PG-500 Protector cabezal L500R *L500R Head protector PG-500*	9151259	1
B	Conjunto tapa L500R *L500R Cover assembly*	8233378	1
C	Óptica parábola L500R *L500R Parabola optic*	9151373	1
D	Lámpara halógena 6V 8W (GE785) *(GE785) 8W 6V Halogen lamp*	9012005	1
E	Lámpara halógena 6V 10W G4 D-9 *D-9 G4 10W 6V Halogen lamp*	9012028	1
F	Kit cabezal L500R Niquel MetalHidruro *Nickel Metal Hydride L500R Head kit*	8299401REC	1
	Kit cabezal L500R ME Níquel Metalhidruro *Nickel Metal Hydride L500R ME Head Kit*	8299401REC-ME	1
G	Circuito L500/L500R *L500/L500R circuit*	8235517	1
H	Interruptor 104 B2 caja y tecla negra *Black key & box B2 104 switch*	9014061	1
I	Funda interruptor L-500R/L-500RI gris *Grey L-500R/L-500RI switch cover*	9151227-04	1
J	Batería Ni-Mh 6V 2,5AH L500R/L500RI *L500R/L500RI 2,5AH 6V Ni-Mh Battery*	8225004	1
K	Amortiguador batería L500R/L500RI *L500R/L500RI battery shock-absorber*	9151230	1
L	CL510R cargador linterna carga rápida *Fast charging flashlight charger CL510R*	2101121REC	1
M	Alargo cargador linterna *Flashlight charger extension*	8244127	1
N	Caja Molex 2 vías *2 Ways Molex box*	9018208	1
O	Terminal Molex macho *Male Molex terminal*	9018210	2
P	Conector Molex 2 vías *2 Ways Molex connector*	9018207	1
Q	Terminal Molex hembra *Female Molex terminal*	9018209	2

FEDERAL SIGNAL VAMA

Empresa certificada ISO / ISO certified Company
FEDERAL SIGNAL VAMA, S.A
Dr. Ferrán, 7 (08339) VILASSAR DE DALT,
BARCELONA, SPAIN
Tel. (00) 93 741 79 49 (Spain)
Tel. (34) 93 741 79 41 (Int.)
Fax (34) 93 753 03 62
email: service@vama.es
Web : www.fedsig.vama.es

Delegación - Madrid
Avda.Baviera, 13
(28028) MADRID
Tel. (34) 91 355 22 00
Fax (34) 91 355 35 61
email: servicemad@vama.es