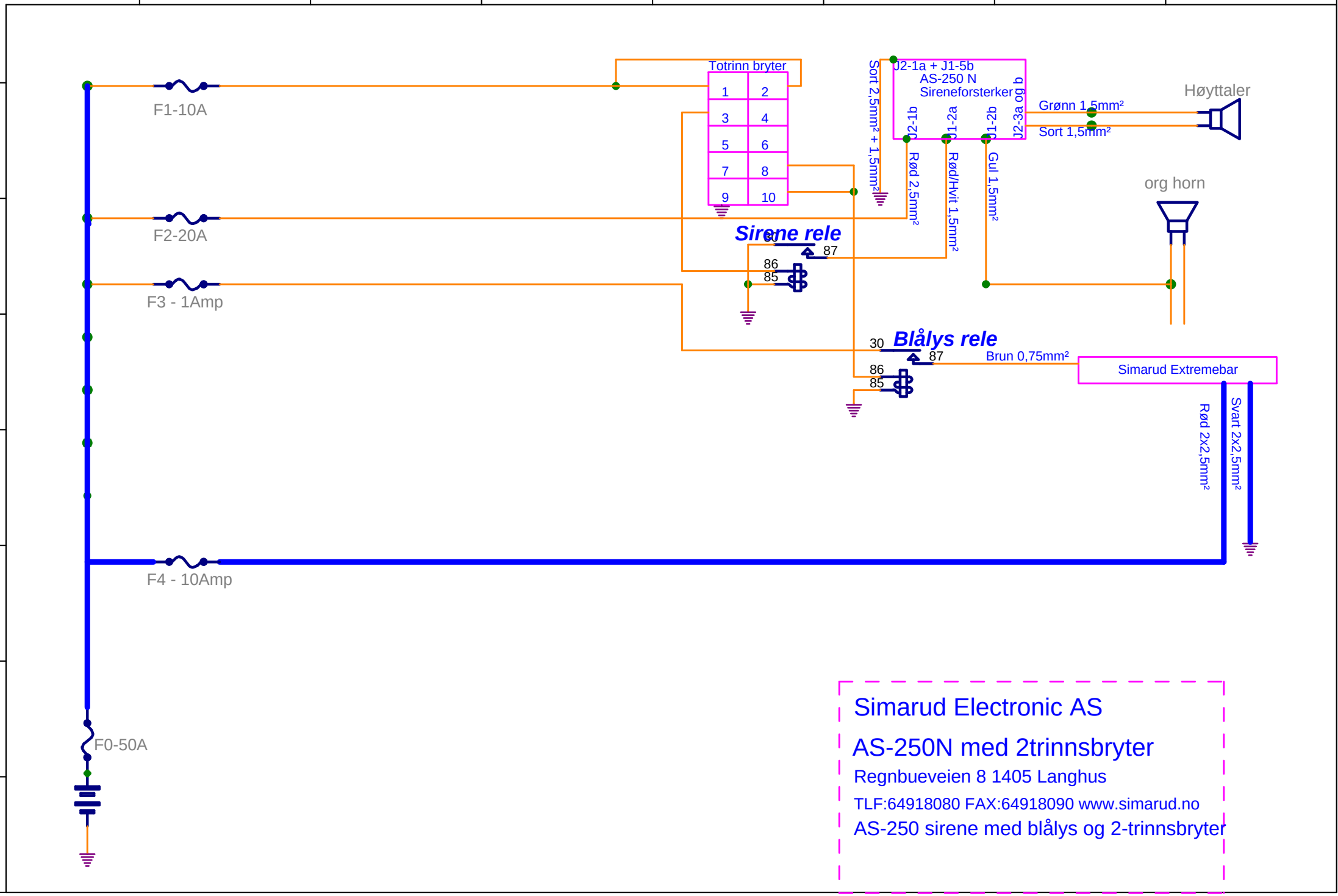
1
2
3
4
5
6
7
8
A
B
C
D
E
F
G
H
F1-10A
F2-20A
F3 - 1Amp
F4 - 10Amp
F0-50A
Totrinn bryter
1
2
3
4
5
6
7
8
9
10
Sort 2,5mm² + 1,5mm²
J2-1a + J1-5b
AS-250 N
Sireneforsterker
J2-1b
J1-2a
J1-2b
J2-3a
J1-5b
Rød 2,5mm²
Rød/Hvit 1,5mm²
Gul 1,5mm²
Grønn 1,5mm²
Sort 1,5mm²
Høyttaler
org horn
Sirene rele
30
87
86
85
Blålys rele
30
87
86
85
Brun 0,75mm²
Simarud Extremebar
Rød 2x2,5mm²
Svart 2x2,5mm²
Simarud Electronic AS
AS-250N med 2trinnsbryter
Regnbueveien 8 1405 Langhus
TLF:64918080 FAX:64918090 www.simarud.no
AS-250 sirene med blålys og 2-trinnsbryter